SS-13D07(1P3T)

OPTIONAL KNOB:
G 2-10
VG 2-10

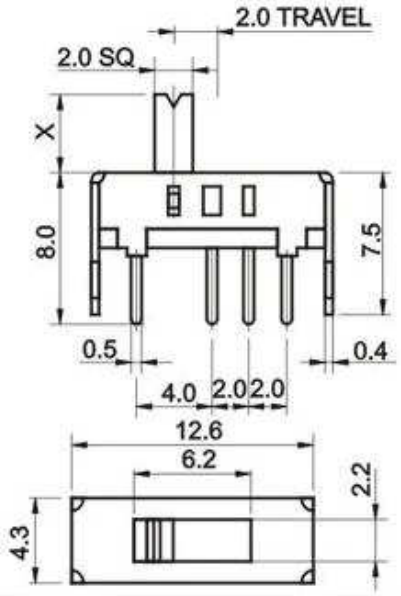

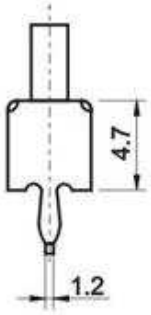

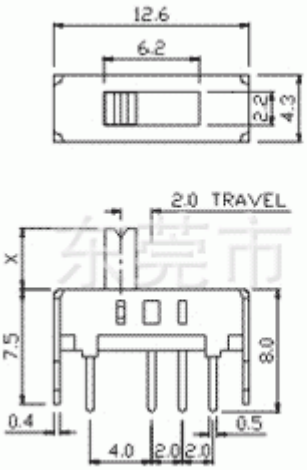

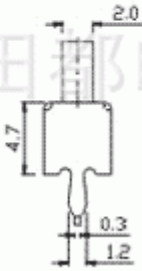

TIMING: S

OPTIONAL KNOB TYPE

G 2-10	PG 2-10
EG 2-10	RG 2-10
VG 2-10	

东莞市田那电子有限公司