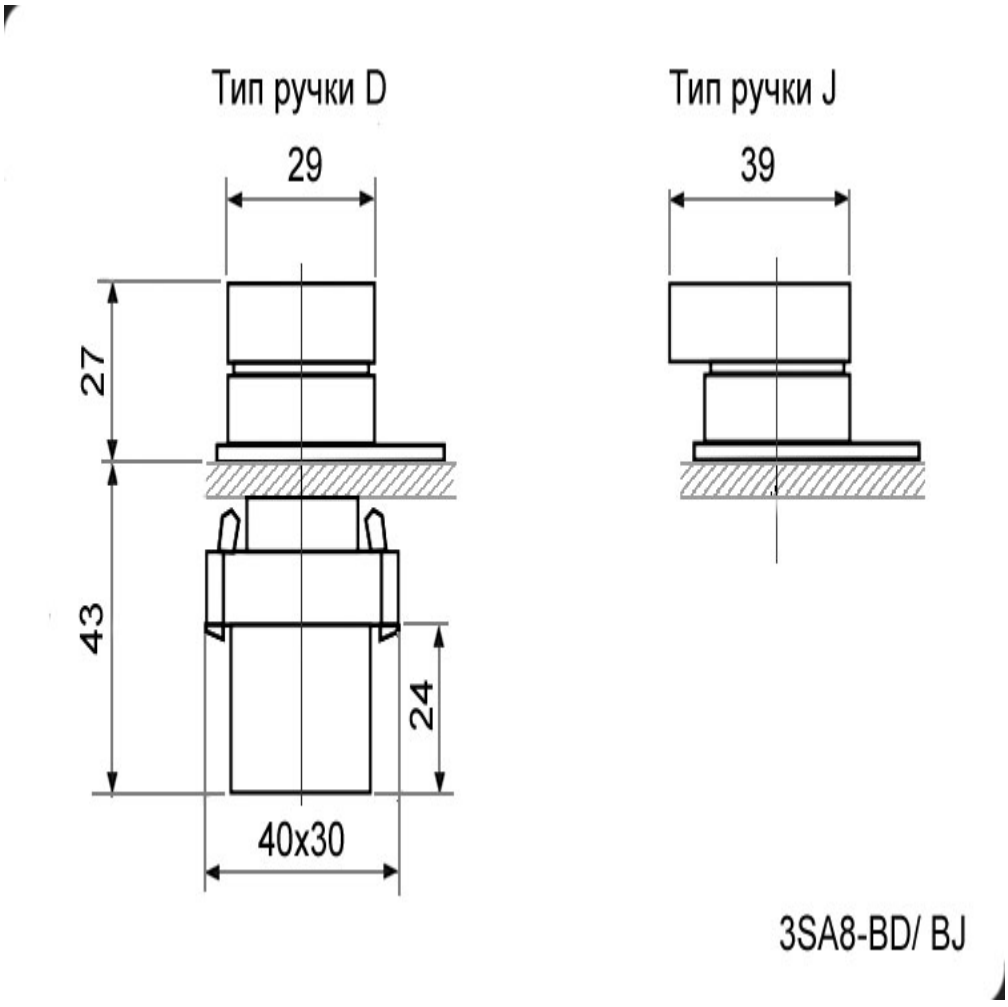Тип :	переключатель поворотный серии 3SA8
Схема переключения :	3 положения: ON - OFF - (ON)
Тип переключателя :	2 x ZB2-BE101C
Контакты :	винтовой зажим (4S)
Особенности :	тип ручки J (длинная)
Номинальное напряжение :	240 (AC) В
Номинальный ток :	3 А
Диэлектрическая прочность :	2500 (50 Гц / 1 мин.) В
Количество циклов коммутации (электро), не менее :	500000
Класс защиты :	IP40
Диапазон рабочих температур :	-25...+55 °C
Размер установочного отверстия :	Ф22 мм
Высота :	40 мм
Ширина :	30 мм
Глубина :	70 мм