Тип :	*резистор переменный (потенциометр) с выключателем; ФХ* - В*
Номинальное Сопротивление :	*0...10 кОм*
Допускаемое Отклонение :	*20 %*
Номинальная Мощность Рассеяния :	*0,125 Вт*
Угол Поворота :	*300 +/-5 °*
Износоустойчивость Циклов :	*15000*
Особенности :	*углеродистый резистивный элемент, тип вала - F*
Максимальный Ток :	*переключателя (OFF-ON) - 1 А*
Контактное Сопротивление, Не Более :	*50 мОм*
Диапазон Рабочих Температур :	*-10…+70 °С*
Диаметр Корпуса :	*17 мм*
Глубина :	*15,5 (корпус) + L = 15 (вал) мм*

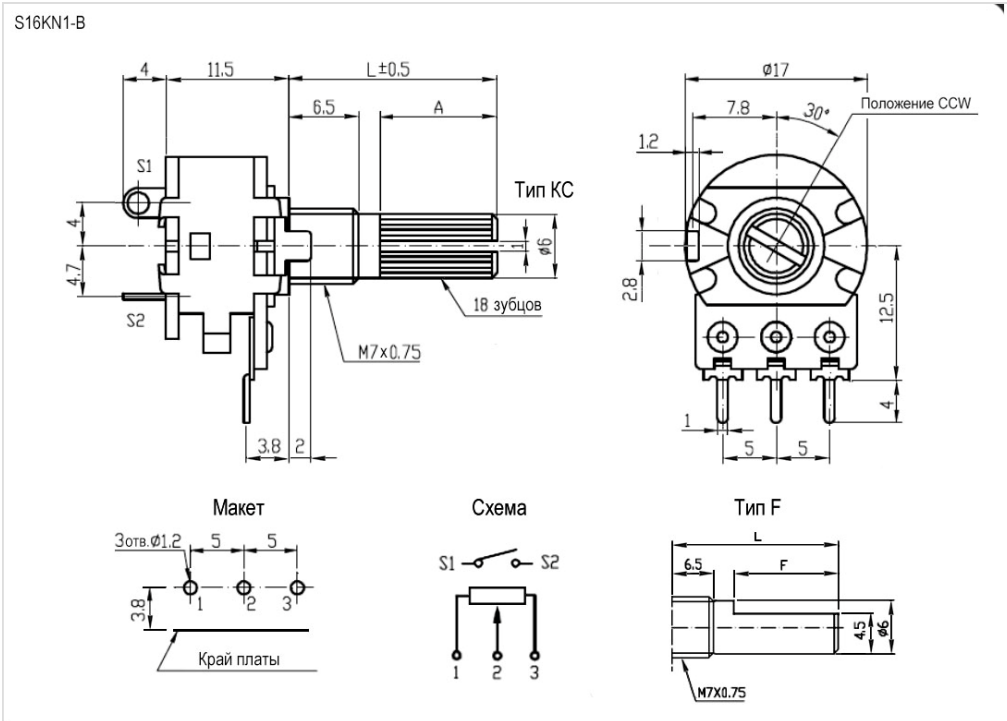

* ФХ - функциональная характеристика; L = 15 мм; A = 7 мм