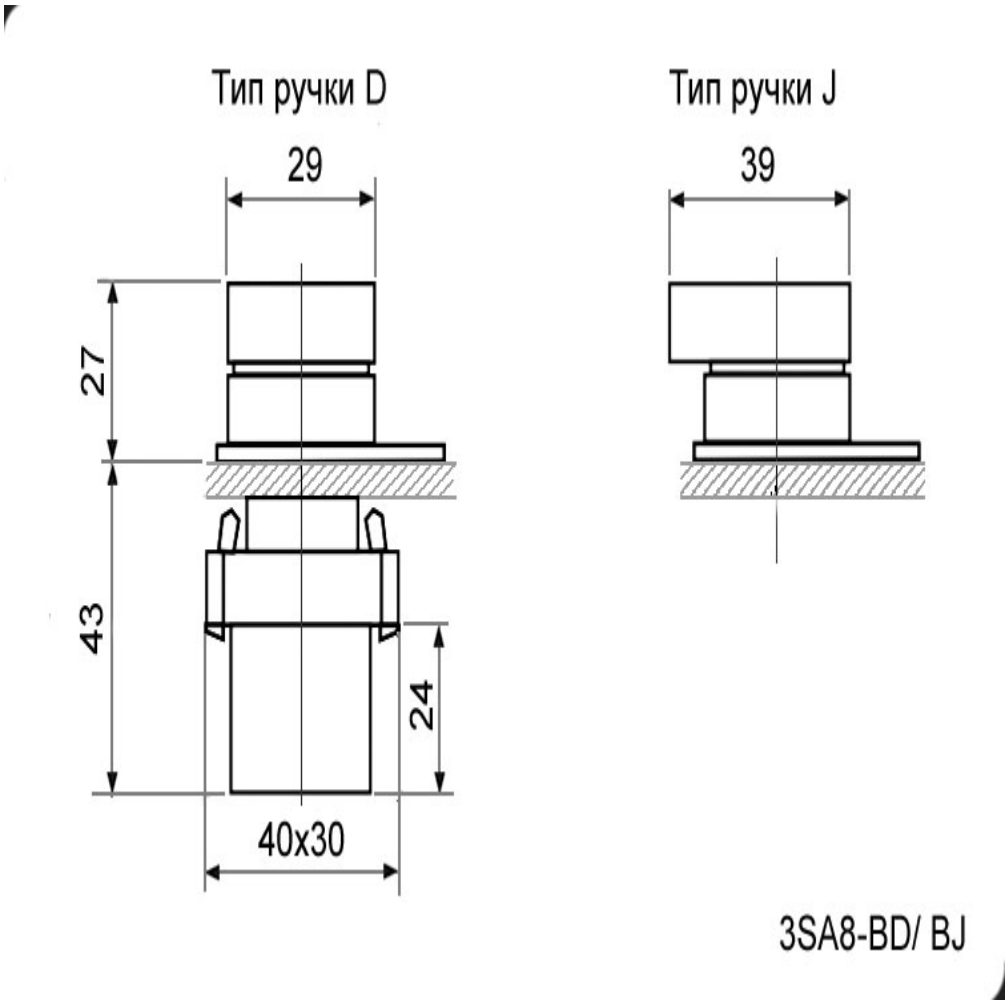| | |
|---|---|
| **Тип :** | переключатель поворотный серии 3SA8 |
| **Схема переключения :** | 3 положения; 2NO |
| **Тип переключателя :** | 2 x ZB2-BE101C |
| **Контакты :** | винтовой зажим (4S) |
| **Особенности :** | тип ручки J (длинная) |
| **Номинальное напряжение :** | 240 (AC) В |
| **Номинальный ток :** | 3 А |
| **Диэлектрическая прочность :** | 2500 (50 Гц / 1 мин.) В |
| **Количество циклов коммутации (электро), не менее :** | 500000 |
| **Класс защиты :** | IP40 |
| **Диапазон рабочих температур :** | -25 ...+55 °C |
| **Размер установочного отверстия :** | ф22 мм |
| **Высота :** | 40 мм |
| **Ширина :** | 30 мм |
| **Глубина :** | 70 мм |