Вентилятор RQA 17250
Описание

Вентилятор RQA17250 представляет собой электромеханическое устройство, которое создает поток воздуха или газа с определенным давлением.
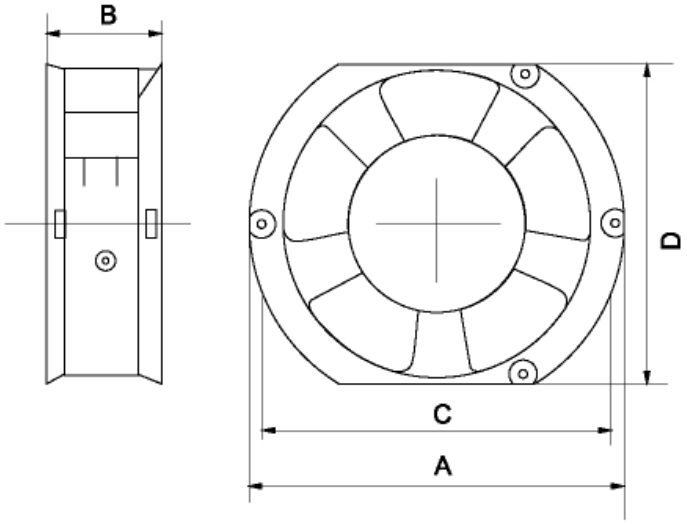
Тип :	вентилятор осевой
Номинальное напряжение :	220 (AC), 50 Гц В
Номинальный ток :	0.23 А
Потребляемая мощность :	37 Вт
Скорость :	вращения (Н- высокоскоростной) - 2500 об/мин
Производительность :	170 CFM (4,81 м3/ мин)
Уровень шума :	52 дБ
Тип подшипника :	В - качения
Диапазон рабочих температур :	-20 ... +60 °C
Температура хранения :	-30...+75 °C
Частота :	50/60 Гц
Межосевое расстояние :	163 мм
Выводы :	луженый провод
Вес :	900 г
Высота :	172 мм
Ширина :	150 мм
Глубина :	50 мм