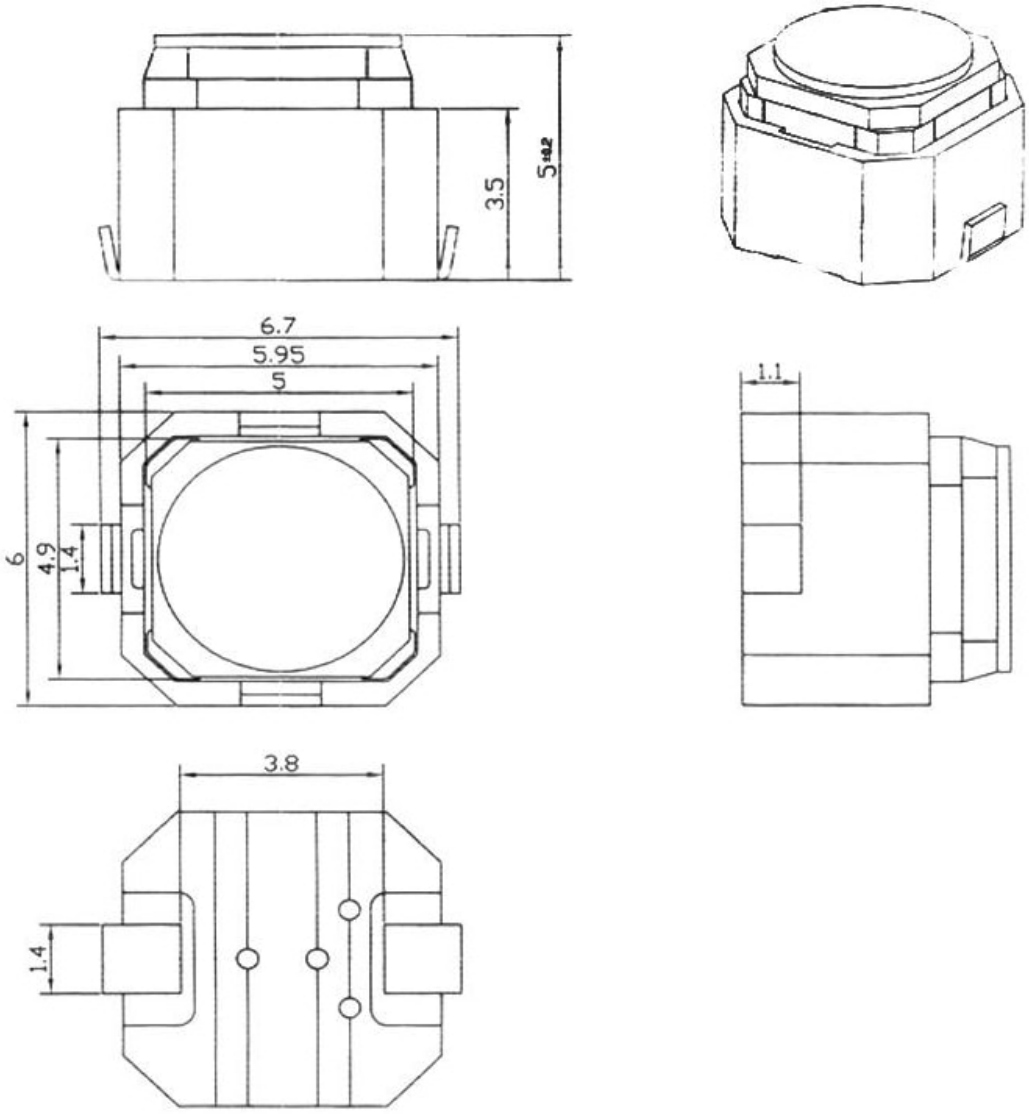尺寸图