R540/R545 серии

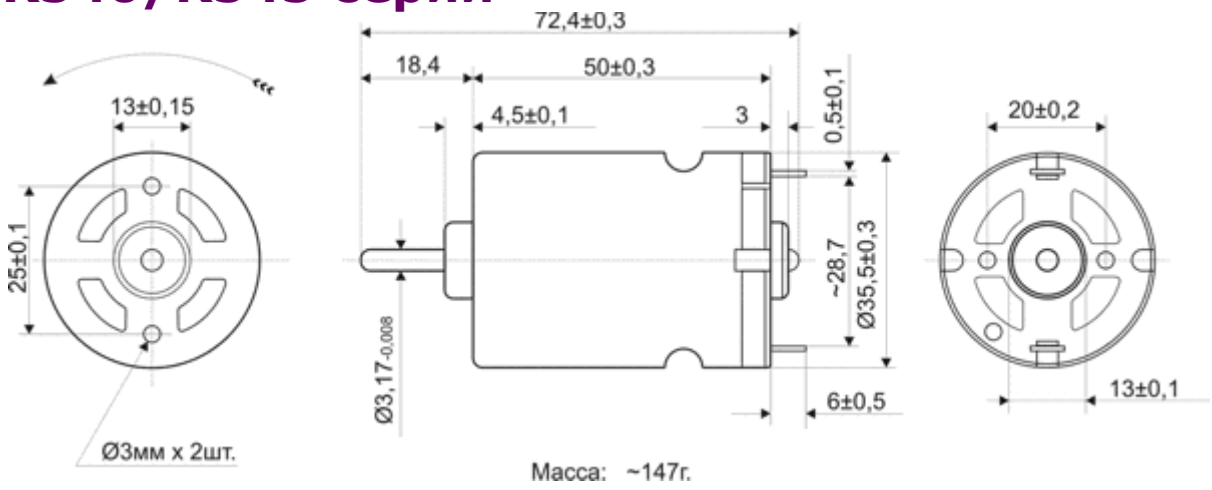

Масса: ~147г.

Модель	Напряжение		Без нагрузки		С максимальной эффективностью					При остановке	
	Диапазон	Номинальное	Скорость	Ток	Скорость	Ток	Крутящий момент	Выход	КПД	Крутящий момент	Ток
			об / мин	A	об / мин	A	г-см	W	%	г-см	A
R540H-7516	2.4-4.0	3.6	23000	3.20	18158	12.0	126.3	23.5	54.5	600	45.0
R540S-7517	2.4-6.0	6.0	23000	2.80	19300	14.4	249.1	49.3	57.2	1550	75.0
R540S-6530	2.4-7.2	6.0	11700	0.95	10035	5.7	227.7	23.4	68.2	1600	34.5
R54SH-6023	2.4-7.2	5.5	18700	1.80	15160	7.7	148.6	23.1	54.5	785	33.0
R540S-6035	2.4-9.0	6.0	11000	1.15	9200	5.87	237.4	22.4	63.6	1450	30.0
R540S-5045	4.5-12.0	6.0	8400	0.61	7265	3.9	205.4	15.3	65.3	1520	25.0
R540H-5022	2.4-7.2	5.5	19500	1.90	15580	7.5	146.8	23.5	56.5	730	33.0
R540H-4570	6.0-18.0	12.0	13000	0.70	10780	3.4	179.3	19.8	48.6	1050	16.5
R540S-4070	3.6-18.0	6.0	5300	0.45	4425	2.28	189.9	8.6	63.1	1150	11.5
R540S-4065	4.5-18.0	12.0	11000	0.52	9456	3.18	259.7	25.2	65.9	1850	19.5
R540S-33110	6.0-24.0	12.0	6750	0.30	5700	1.6	217.2	12.7	64.8	1400	8.9
R540S-30130	6.0-24.0	12.0	5700	0.25	4820	1.4	185.3	9.2	55.7	1200	7.5
R545S-5016	6.0-12.0	9.0	22500	1.50	19000	8.12	262.0	51.0	69.8	1680	44.0
R545S-2486	9.0-30.0	12.0	4800	0.25	3805	0.99	176.2	6.88	57.7	850	3.8
R545S-2486	9.0-30.0	24.0	9500	0.28	7800	1.28	232.5	18.6	60.3	1300	5.9

Разброс параметров ± 15%